Rozmery v mm; Maße in mm; Dimensions in mm

EVORA - KERAMIKA - 146A

123 kg

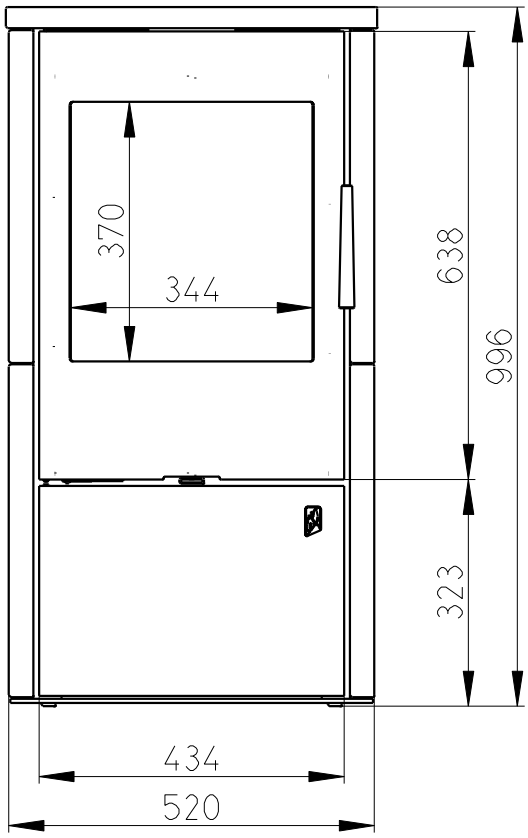

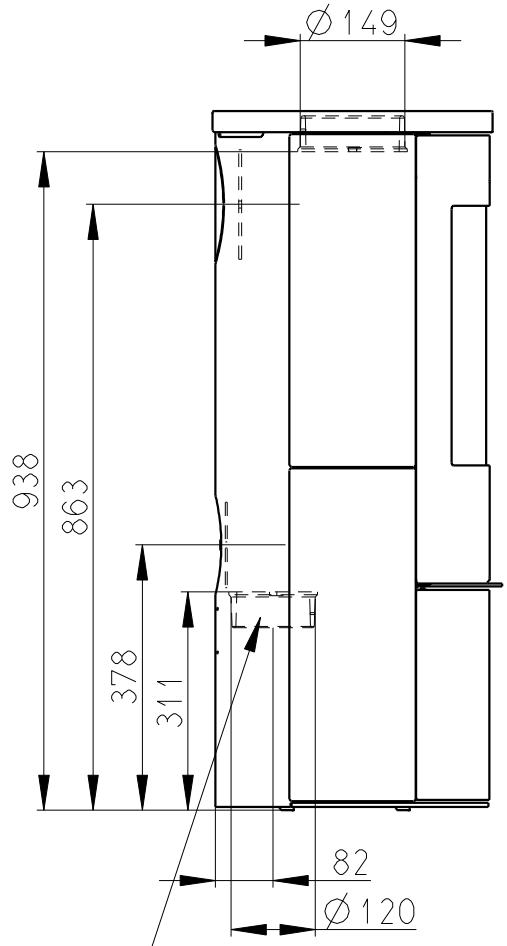

CENTRALNI PRIVOD VZDUCHU
Zentralluftzufuhr
Central air inlet
∅120mm

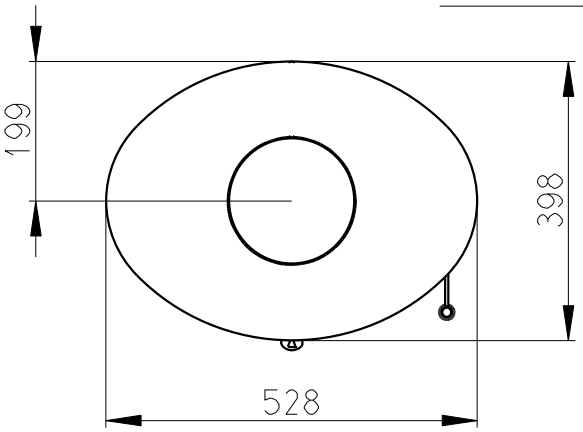

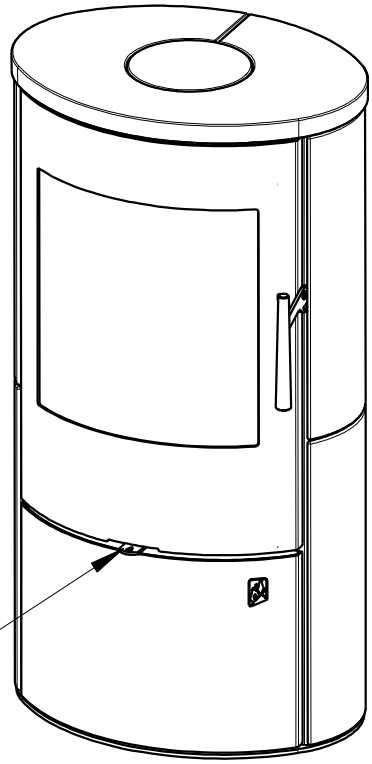

SEKUNDARNI VZDUCH
Sekundärluft
Secondary air
A/UND/AND
PRIMARNI VZDUCH
Primärluft
Primary air